PAS À PAS

LE MONTAGE DE VOTRE 241-P

AVEC VOTRE NUMÉRO 87

- 87A Trappe de vannage
- 87B Charnière de la trappe
- 87C Tige de charnière de la trappe
- NP Vis M2,0 x3mm (x 3)

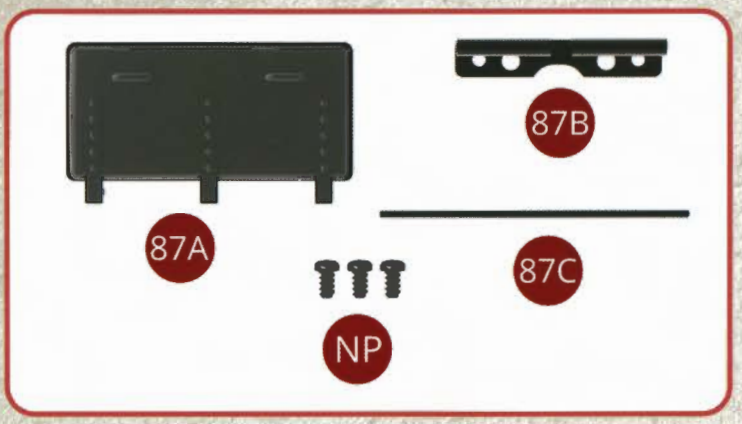

Mise en place de la vanne de remplissage droite sur le plateau arrière du tender

ÉTAPE 1

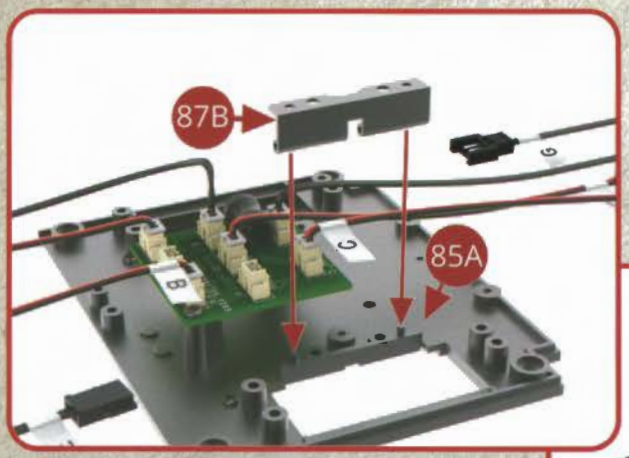

Positionnez la charnière de la trappe droite 87B sur le plateau arrière 85A et assemblez-la avec deux vis NP. Voir les illustrations ci-contre et ci-dessous.

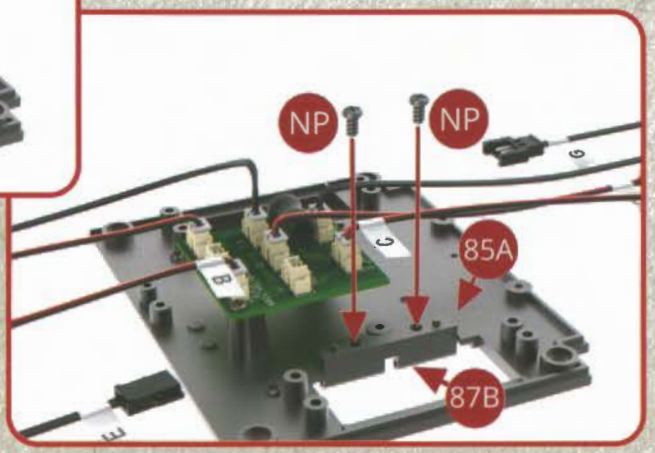

ÉTAPE 2

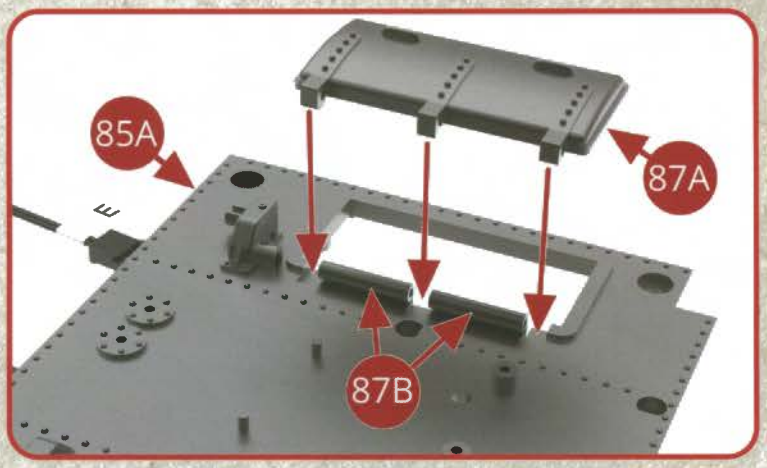

Placez la vanne de remplissage 87A sur le plateau arrière du tender 85A en la faisant entrer sur la charnière 87B.

Enfilez la tige 87C dans les gonds de la vanne de remplissage 87A et dans la charnière 87B et poussez jusqu'à ce que l'axe se positionne dans le gond gauche 86B.

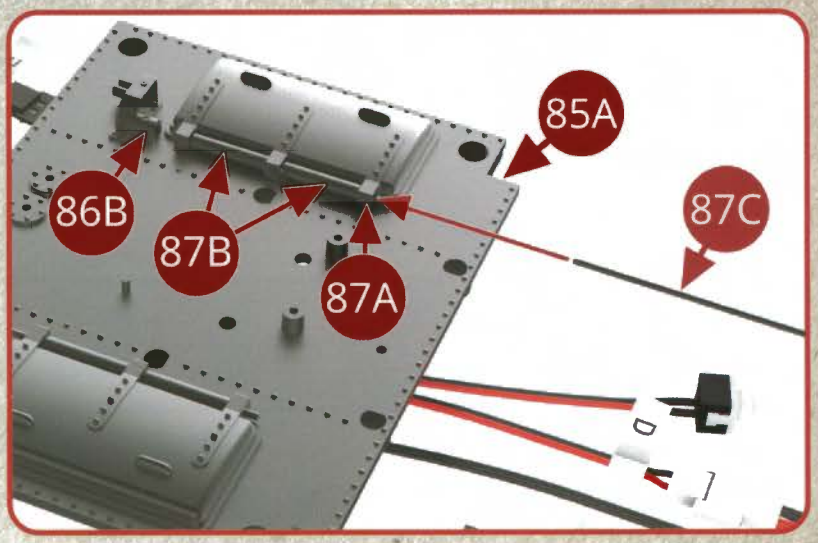

ÉTAPE 3

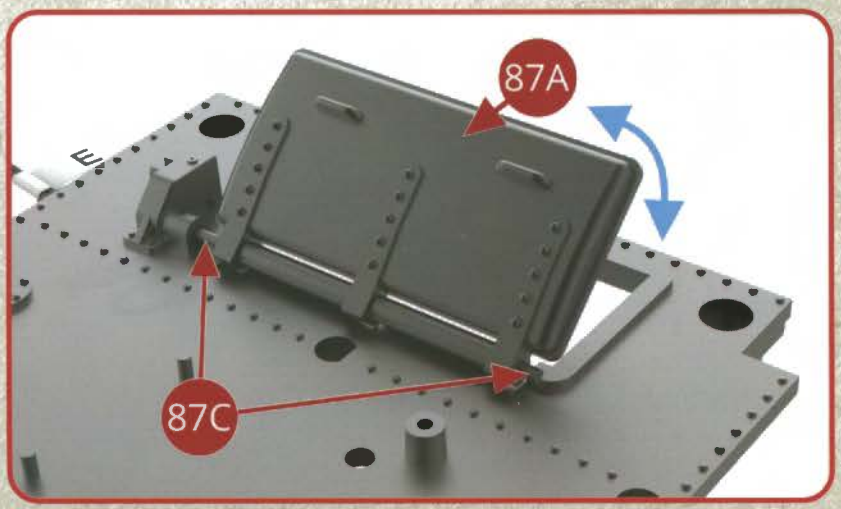

Vérifiez que l'ouverture et la fermeture de la vanne se font correctement et sans point dur.

VUES DES MONTAGES TERMINÉS

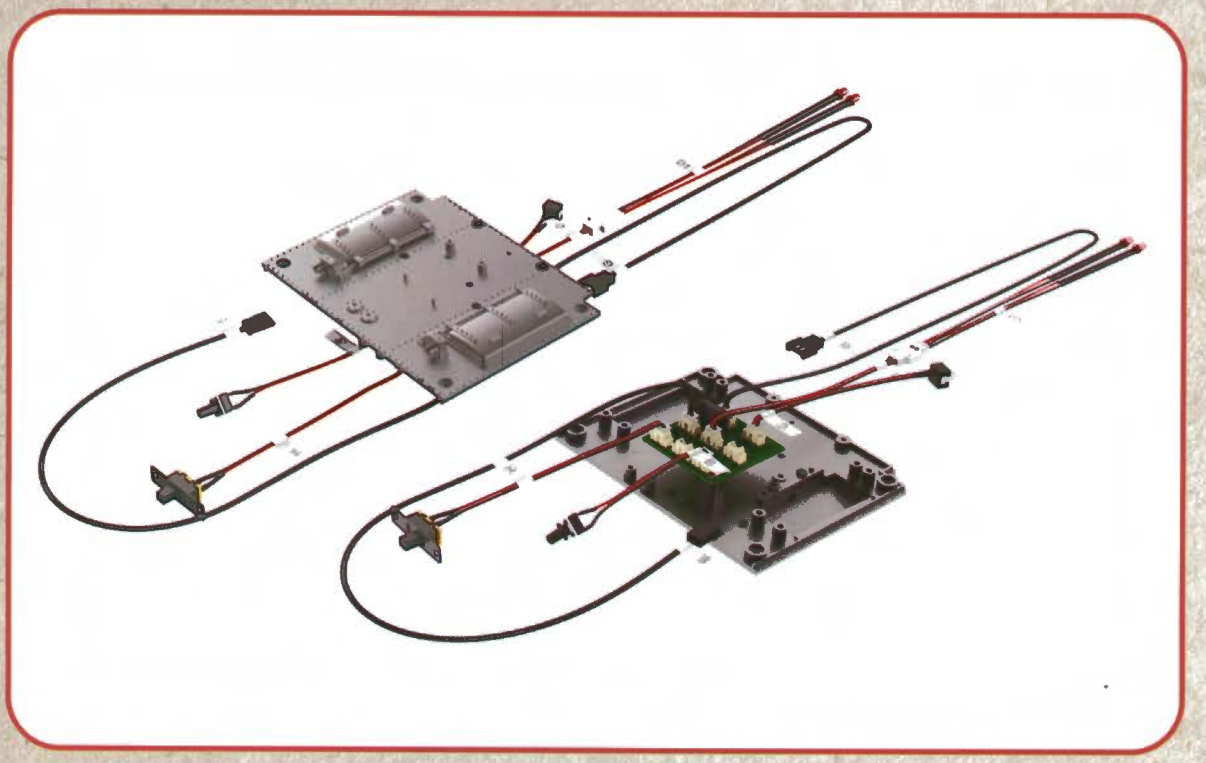
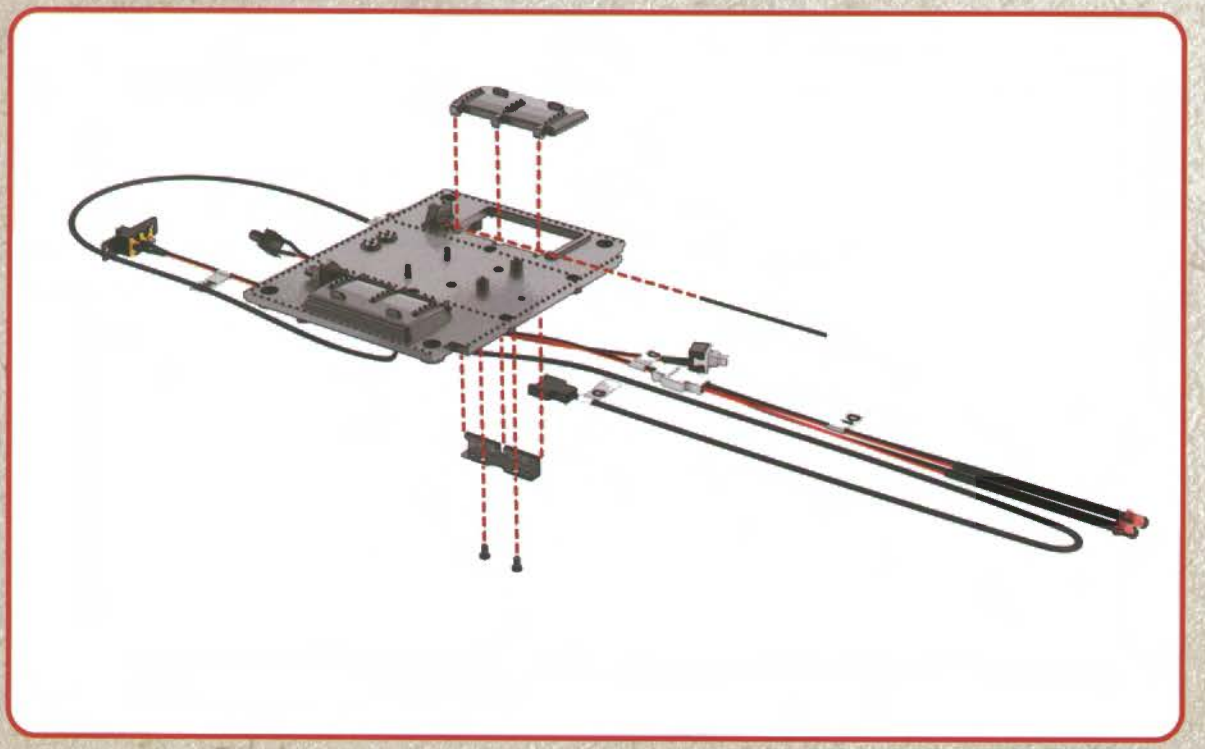
VUES DES ASSEMBLAGES